BLECHPARTNER®
eine Marke der MASUB® GmbH
Tel.: +49 2245 2703 info@blechpartner.de

ART. 93

Aceti Anfasmaschine ART. 93

Made in Italy

Aceti macchine snc - 24060 Bolgare (Bergamo) Italy - Via ai Dossi, 32 - IT 01715640163
Tel. +39 035 843 751 - Fax +39 035 841 624 - E-mail: info@aceti.com

Beschreibung

Bei der Aceti Anfasmaschine ART. 93 wird das Rollenscherverfahren angewandt. Hierbei wird das anzufasende Bauteil an das Schneidrad angelegt. Das Schneidrad zieht das Bauteil an den Führungsrollen entlang und schert einen großen Span ab. So entsteht eine absolut gleichmäßige Fase über die gesamte Länge des Bauteils. Dies geschieht äußerst leise, staubfrei und sehr effizient.
Sind die anzufasende Bauteile leicht und handlich wird die Maschine stationär eingesetzt. Hierbei werden die Bauteile von Hand eingelegt und wieder entnommen.
Sind die Bauteile groß und schwer so wird die Anfasmaschine mobil eingesetzt. Hierfür empfiehlt sich der optional erhältliche Fahrwagen. Der höhenverstellbaren Fahrwagen auf dem die Aceti Fasenmaschine dann montiert ist, ermöglicht ein Entlangziehen an der Bauteilkante massiver Werkstücke.
Je nach Bedarf können Fasenbreite und Fasenwinkel schnell eingestellt werden. Die Bearbeitung selbst ist ebenfalls einfach durchzuführen. Durch die hohe Standzeit der Schneidräder ist die Schweißnahtvorbereitung mit den Aceti Anfasmaschinen mit geringen Werkzeugkosten verbunden. Schneidräder sind für Stahl und Edelstahlwerkstoffe erhältlich.

Technische Daten

Allgemein

Elektrischer Anschluss	400/50/3	Volt / Hz / Phase
Antriebsmoment	580	Nm
Antriebsleistung	0,75	kW
Drehzahl Motor	2800	U/Min
Gesamtabmessung Maschine (LxBxH)	350 x 615 x 690	mm
Gesamtgewicht Maschine	150	kg
Lärmentwicklung	70	dB

Anfasmaschine

Max. Abscherkapazität bei 30°	18	mm
Schnittgeschwindigkeit	3	m / Min
Min. – Max. Blechstärke	5 – 60	mm
Min. Werkstückbreite	80	mm
Fasenwinkel	22.5 ° – 30 ° – 37.5 ° – 45 ° – 52.5 °	Grad

Die Firma Aceti Macchine s.n.c., behält sich das Recht vor, evt. Änderungen ohne vorherige Bekanntmachung vorzunehmen.

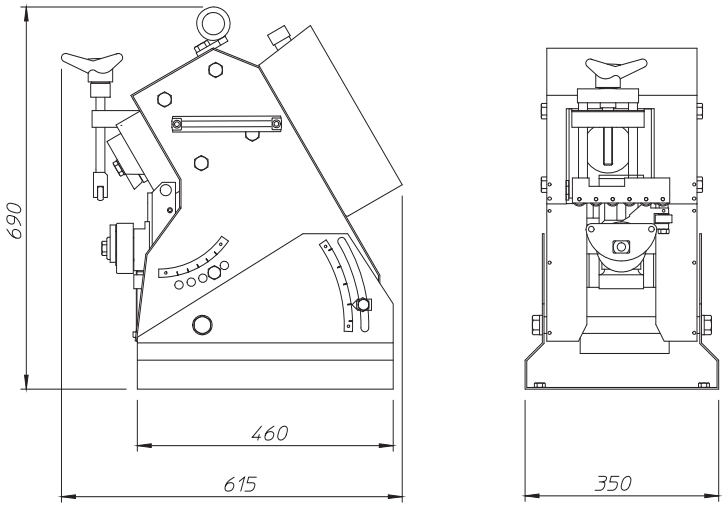

Aceti macchine snc – 24060 Bolgare (Bergamo) Italy – Via ai Dossi, 32 – IT 01715640163
Tel. +39 035 843 751 – Fax +39 035 841 624 – E-mail: info@aceti.com

Angaben für Abmessungen und Zustellung für Bauteile rechteckiger Grundform:

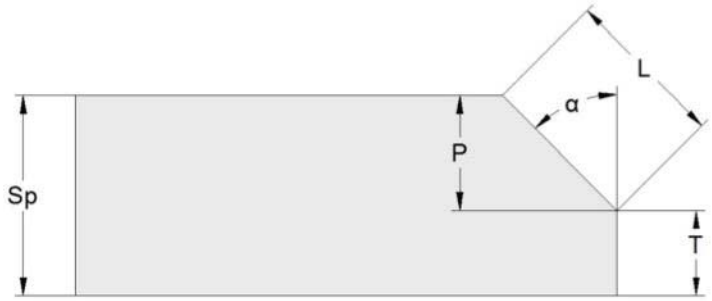

Fasen - winkel	EISEN				EDELSTAHL			
	1° zug		2°- 3°zug		1° zug		2°- 3° zug	
α °	L	P	L	P	L	P	L	P
22,5	10	9	15	14	9	8	15	14
30	13	11	18	15	11	9	14	12
37,5	12	9	16	13	10	8	12	9
45	9	6	14	10	8	5	11	8
52,5	7	4	10	6	5	3	8	5

Angaben für Abmessungen und Zustellung für Rohre:

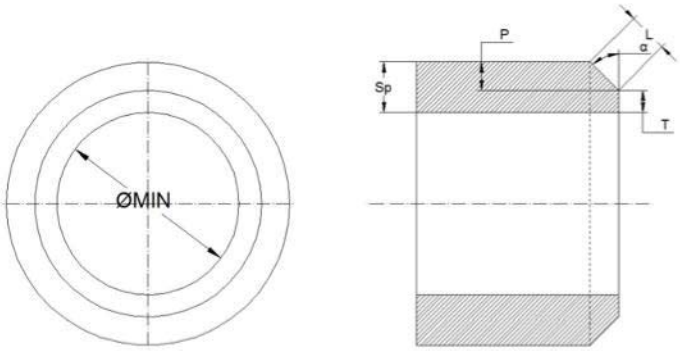

Fasen - winkel	minimales Innen-Ø-Rohr	EISEN				EDELSTAHL			
		1° zug		2°- 3° zug		1° zug		2°- 3° zug	
α °	Ø	L	P	L	P	L	P	L	P
30	100	13	11	18	15	11	9	14	12
37,5	110	12	9	16	13	10	8	12	9
45	130	9	6	12	9	8	5	11	8

Standard

Elektrische Schalteinheit:

Schaltanlage in Niederspannung an der Vorderseite der Maschine mit abschließbarem Hauptschalter und Not-Aus Taster.

Vorwärts- und Rückwärtsgang

Elektronische Umkehrung der Vorschubrichtung.

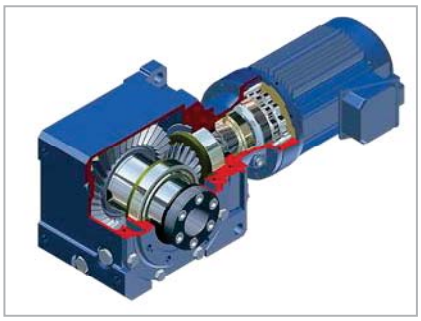

Motor

Montiert auf einem robusten und leistungsstarken Getriebe welches die Kraft zuverlässig auf das Schneidrad überträgt.

Variable Winkeleinstellung

22.5 ° - 30 ° - 37.5 ° - 45 ° - 55.5 °

Durch Umstecken des Bolzens kann der gewünschte Winkel schnell eingestellt werden.

Aceti macchine snc - 24060 Bolgare (Bergamo) Italy - Via ai Dossi, 32 - IT 01715640163
Tel. +39 035 843 751 - Fax +39 035 841 624 - E-mail: info@aceti.com

Schneidrad für Stahl FR1

Das Schneidrad ist so konstruiert das es bei der Bearbeitung den Vorschub generiert.
Das bei Lieferung montierte Schneidrad ist für die Bearbeitung von Stahl geeignet.
Zugfestigkeit Schneidwerkstoff: 440 N/mm²

Rohre anfasen

Mit dem im Lieferumfang enthaltene Zubehör kann Rohr ab einem mind. Durchmesser von 100 mm stirnseitig angefast werden.

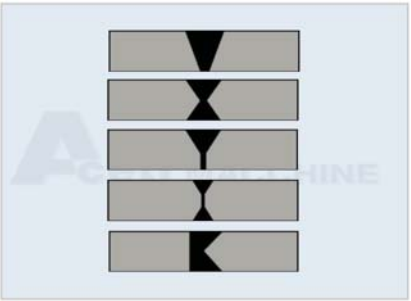

Arten der Schweißnahtvorbereitung

Schweißnahtvorbereitungen möglich für V, X, Y und K Naht.

Optional erhältlich

Fahrgestell CAR.93

Scherenhubwagen höhenverstellbar
Für den stationären und mobilen Einsatz der Anfasmaschine. Der Fahrwagen ermöglicht ein selbstständiges Entlangziehen an massiven Bauteilen.

Erweitert den Arbeitsbereich auf 800 – 1140 mm.
Höhenbereich Wagenoberkante 460 – 800 mm.
Gefedert, Vorspannung einstellbar.
Große und gummierte Rollen mit zwei Feststellbremsen.

Schneidrad für Stahl FR1

Zugfestigkeit Schneidwerkstoff: 440 N/mm²

Schneidrad für Edelstahl

Zugfestigkeit Schneidwerkstoff: 540 N/mm²

Aceti macchine snc – 24060 Bolgare (Bergamo) Italy – Via ai Dossi, 32 – IT 01715640163
Tel. +39 035 843 751 – Fax +39 035 841 624 – E-mail: info@aceti.com