Stationäre Entgratmaschine SMT 30-AER

Kanten-und Konturen-Fräsmaschine, auch für Radienanarbeitung R=1-4 mm. Eine Handfräsmaschine als Tischmaschine.

Die GERIMA SMT Entgratmaschine wurde aufgrund von vielen Kundenanforderungen neu entwickelt. Basis bildet hier eine Handfräsmaschine, SMA 30-AER. Diese beliebte Handmaschine wurde hier in ein stationäres Gestell eingebaut und bietet die gleiche Leistungsfähigkeit. Eine präzise Höhenverstellung kann stufenlos auf das entsprechende Entgratmaß oder Fasenmaß eingestellt werden. Diese Maschine SMT30-AER bietet jedoch noch mehr. Bisher war der Winkel der Entgratung auf 45° beschränkt. Durch ein Schnellwechselsystem des Fräskopfes kann die Maschine auch auf den Fasenwinkel 30° oder 60° umgebaut werden. In wenigen Minuten. Sehr gut geeignet ist die SMT Entgratmaschine zur Bearbeitung von kleinen, handlichen Teilen, sowie auch größeren Werkstücken, die einfach am Fräskopf vorbeigeführt werden. Diese Maschine kann auch von ungelernten Personen einfach und genau bedient werden. Die erprobten Fräsköpfe in Verbindung mit den neuentwickelten Wendeschneidplatten Typ KX besitzen eine hohe Werkzeugstandzeit und können leicht und schnell gewechselt werden.
KX-Wendeplatten sind 8-fach verwendbar und somit sehr wirtschaftlich. Fasen und definierte Radien können schnell und einfach angebracht werden. Die Umrüstung von Fasenanarbeitung auf Radien besteht durch das simple Wechseln der Wendeschneidplatten und der Führungsrolle auf die gewünschte Radiengröße von 1.2, 2, 3, oder 4 mm, je nach Wunsch und Materialqualität. Die SMT30-AER ist für die Bearbeitung von geraden Kanten, Ronden, Löchern und eckigen Konturen bestens geeignet. Einzelteile sowie Serienteile können mühelos und ratterfrei gefräst werden.

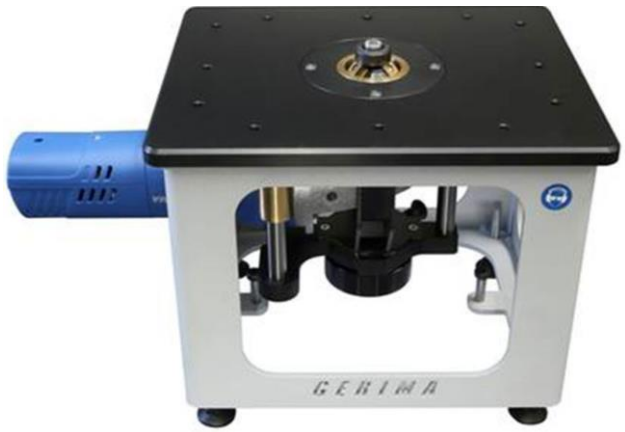

Technische Daten:	SMT 30-AER
Fasenbreite	1-8 mm
Fasenwinkel	30° / 45° / 60°
Radius	>1 – 4 mm
Bestückung	3 Wendeplatten
Leistungsaufnahme	1.500 W
Leerlaufdrehzahl	2.500 – 7.900 min^{-1}
Spannung	230 V / 50 Hz
Gewicht ca.	15 kg
Tischauflage ca.	300 x 250 mm
Abmessungen (LxBxH) ca.	450 x 250 x 250 mm

Vorteile:

- auswechselbare Fräsköpfe und Wendeschneidplatten für verschiedene Fasenwinkel und Radien
- 8-fach einsetzbare Wendeschneidplatten für Fasen und Radien
- Bearbeitung von kleinen und mittelgroßen Bauteilen
- metallisch blanke Fasen garantieren eine hohe Oberflächenqualität
- exakter Reststeg
- stabiles Tischgestell mit höhenverstellbaren Füßen
- einfache Handhabung
- robust und wartungsarm

Einsatzgebiete:

- Entgraten und Kantenfräsen von kleinen und mittelgroßen Werkstücken ab 2 mm Stärke
- Bearbeitung von flachen, runden oder eckigen Werkstücken verschiedener Größen ebenso wie von Blechabschnitten
- Saubere, gratfreie und optisch schöne Fasen bis 4 mm Fasendiagonale in einem Schnitt

Stationäre Entgratmaschine SMT 30-AER

Option: Anschlag für gerade Teile und Rohre

Der überaus praktische Anschlag für die GERIMA SMT Entgratmaschine wurde aufgrund von vielen Kundenanforderungen konstruiert.
Einfach auf den Tisch aufgeschraubt und schon hat man eine stabile Führung für Bleche und Rohre.

Prinzip Blechbearbeitung

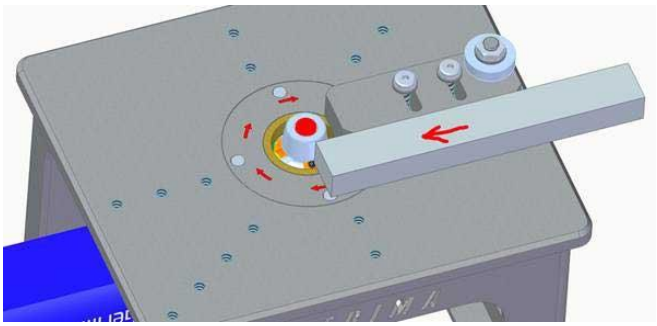
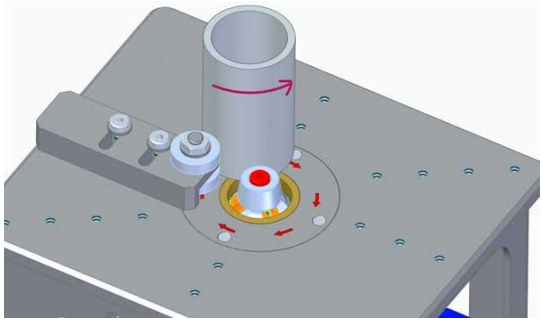
Prinzip Rohrbearbeitung