Kantenfräse COMPACT EDGE REVERSE

MOBILE KANTRENFRÄSE FÜR UNTERFASEN, DIE COMPACTEDGEREVERSE

Die Compact-Edge-Reverse für die Unterfase ist eine kompakte Fräsmaschine für Fasenwinkel von 15° bis 60° und deckt die ganze Bandbreite der Schweißnahtvorbereitung ab. Diese Maschine ist einzigartig und neu auf dem Markt. Blechstärken von 6mm bis 60mm können bearbeitet werden bei einer maximalen Fasenlänge von 40mm. Die Einhaltung des höchsten Sicherheitsstandard wird durch einen Plattensensor garantiert. Ein Hochgeschwindigkeitsfräskopf, bestückt mit 8 Wendeschneid-platten, bearbeitet nahezu alle gängigen Materialien. Stahl, Feinkornstahl oder Edelstahl mit sauberem und gratfreiem Ergebnis. In Kombination mit der Edge46, MultiEdge oder der CompactEdge für die Oberfase wird ein Drehen des Bleches nicht mehr notwendig.

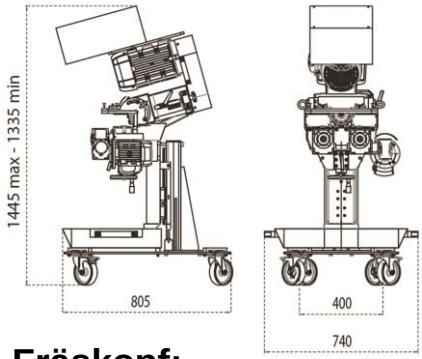

Vorteile:

- Kompakte und vielseitige Maschine
- Werkzeuglose Winkelverstellung
- Hoher Sicherheitsstandard durch Platten-Sensor wird garantiert
- High-Speed-Fräskopf mit Wechseleinsätzen
- Verschiedene Arten von Wendeschneidplatten stehen zur Verfügung
- Integriertes Fahrwerk für den mobilen Einsatz mit Späneauffangwanne
- Innovatives Vorschubsystem
- Flexible Höhenanpassung
- Option: Drehzahlregelung der Spindel

Fräskopf:

Technische Daten	COMPACT EDGE REVERSE
Anschlussspannung	400V/50Hz/3Ph.
Antriebsleistung	2,2 kW
Fräskopf-Umdrehungen	800 U/min.
Fräskopf für Fasen	Ø80 mm / 8-Schneider
Fasenwinkel, stufenlos	15° – 60°
Fasengröße Diagonal	0 – 40 mm
Blechstärke, min.-max.	6 – 60 mm
Fräsgeschwindigkeit, stufenlos	0,1 – 1,6 m/min.
Gewicht ca.	210 kg
Maschinengewicht ohne Wagen	143 kg
Fahrwagengewicht	67 kg
Geräuschemmission (Leerlauf)	76 dbA
Zulagenhöhe, ca.	800 – 1100 mm