BLECHPARTNER

www.blechpartner.de

SCHRÖDER GROUP

MANUELLE BIEGEMASCHINE

AK

V 2020/10

MaSuB GmbH | Postf. 1143 | D- 53798 Much | T.: 0049 2245 2703 | info@blechpartner.de

AK - die klassische Werkstattmaschine

Die manuelle Schwenkbiegemaschine Modell AK ist die klassische Werkstattmaschine für den täglichen Einsatz in kleinen und mittleren Betrieben - einfach unverwüstlich und bedienungsfreundlich.

Neu: ergonomische Arbeitshöhe 930 mm und optimierte Fußhebelposition

Der Auflagetisch incl. Hinteranschlag mit seinen verschieb - und entfernbaren Auflageleisten sorgt für sehr variable Arbeitsmöglichkeiten.

Die Hand-Schwenkbiegemaschine AK ist die Perfektion für die täglichen Anforderungen in kleinen und mittleren Betrieben. Die manuelle Schwenkbiegemaschine von Schröder wird seit Jahrzehnten in Klempner-, Dachdecker- und Blechberarbeitungsbetrieben im In- und Ausland eingesetzt.

Die technisch perfekte und ausgereifte Konstruktion verleiht der Maschine Flexibilität und Rentabilität und dank ihrer wartungs- und verschleißfreien Führungen und Maschinenelemente ist die AK im täglichen Einsatz nahezu unverwüstlich.

Mit der umfangreichen Standardausstattung ist die Schröder AK ideal für alle anfallenden Arbeiten gerüstet.

Grundaufbau

- Die Biegewange aus gewalztem Breitflachstahl ist mit einem Biegeprofil über die gesamte Länge fest verschweißt.
- Die Ober- und Unterwange aus dem Sonderprofil S 54 ist bruchsicher und von hoher Festigkeit.
- Die Oberwange gleitet auf einem speziellen Kunststoffbelag - dadurch wird eine präzise vertikale und nahezu kraftlose Bedienung über Handhebel oder Fußhebeleinrichtung gewährleistet.
- Das Biegewangengewicht wird mittels Teleskope im gesamten Biegebereich aufgehoben bzw. ausgeglichen.

Standardausstattung AK	
Spenglerschiene 22,5°, direkt verschraubt	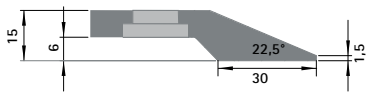
Biegeschienen 10 und 25 mm (bei AK 3000: 15 und 25 mm)	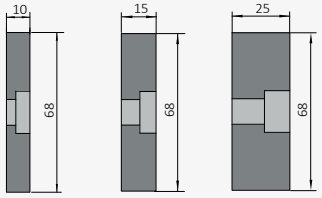
Unterwangenschiene	
Unterwangenschiene 10 mm für Fingeranschlag	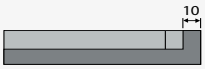
Verstellbarer Winkelanschlag	
Werkzeugset	
Arbeitshöhe 930 mm	
Fußhebeleinrichtung zum Bedienen der Oberwange	

Sonderausstattung AK	
Hinteranschlag 10 - 500 mm oder 10 - 750 mm	
Auflagetisch incl. Hinteranschlag 10 - 500 mm oder 10 - 750 mm	
Rundschiene R2/3/4/5	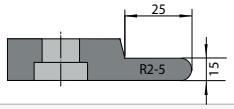
Biegeschiene 10 mm und 15 mm	
Schneideinrichtung: Rollenschere incl. Führungsschiene für max. Materialstärke 0,8 mm St37	
Profilier- und Zudrückkopf	
Pneumatische Biegehilfe	
Verstellbare Wulsteinrichtung ohne Wuststab und Windeisen	
Wulststab 14/16/18/20 oder 22 mm	
Satz Windeisen	

Immer aufgeräumt: Nutzen Sie unseren praktischen Werkzeugwagen als optionale Sonderausstattung.

Die pneumatische Biegehilfe wird über einen Fingerhebel am Biegewangenbügel gesteuert. Der Pneumatikzylinder unterstützt den Bediener beim Biegen des Werkstücks. Sie benötigen nur eine Druckluftzufuhr.

Ausstattungsoptionen der AK

Die Handschwenkbiegemaschine AK kann bis zu 1,5 mm starke Bleche mühelos von Hand biegen. Darüber hinaus bietet sie dem Bediener zahlreiche Ausstattungsmöglichkeiten.

Verstellbare Wulsteinrichtung ohne Wulststab und Windeisen

Mit dem Profilier- und Zudrückkopf wird das Werkstück in die gewünschte Form gebracht

Weiterer Grundaufbau

- Winkelskala für Biegewange mit ein- und ausrückbarem Winkelanschlag für Serienkantungen.
- Fußhebeleinrichtung mit fest integriertem Mittellager zum Öffnen und Schließen der Oberwange. Das Mittellager gibt der Unterwange bei Umschlagkantungen zusätzliche Stabilität.
- Exzenterantrieb für schnelles Öffnen und Schließen der Oberwange und sicheres Klemmen der Werkstücke.
- Verlagerung des Klemmbereiches über zwei Präzisionsexzenterbuchsen, die im Seitenständer integriert sind.
- Ober- und Unterwangenschienen sind über Führungsbuchsen arretiert und mit wenig Zeitaufwand auswechselbar.
- Maschinenkörper im Baukastenprinzip gefertigt - Demontage und Montage problemlos möglich.
- Sämtliche Führungen und Maschinenelemente sind wartungsfrei und äußerst verschleißarm.

Technische Daten und Abmessungen

Mit dem Schneidkopf wird Blech leicht und sicher geschnitten.

AK	2000 x 1,0	2000 x 1,5	2500 x 1,0	3000 x 1,0
Nutzlänge mm	2020	2020	2520	3020
Blechdicke (400 N/mm²)	1,0	1,5	1,0	1,0
Gewicht Grundmaschine (ca.)	715 kg	840 kg	945 kg	1060 kg
Äußere Abmaße				
(a)	2610		3110	3610
(b)	2222		2722	3222
(c)	225	275		
Hinteranschlag ohne Auflagetisch 500 mm (d)	440			
Hinteranschlag ohne Auflagetisch 750 mm (d)	690			
Hinteranschlag mit Auflagetisch 500 mm (e)	515			
Hinteranschlag mit Auflagetisch 750 mm (e)	765			

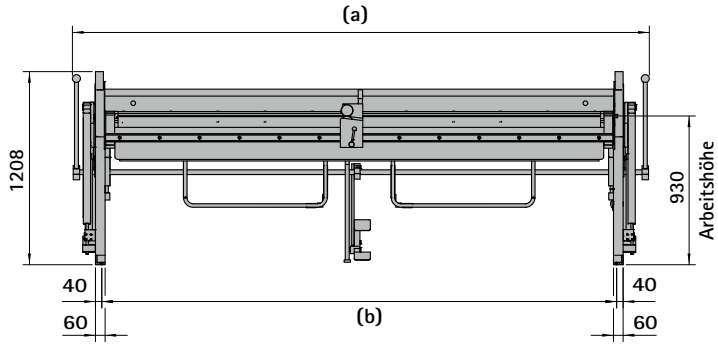

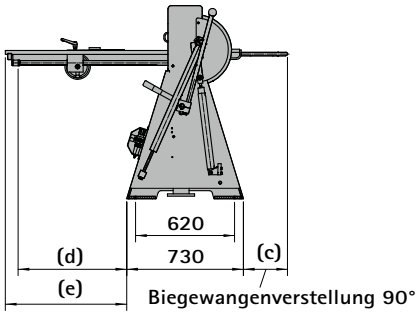

Alle Maße in mm

Standard-Farbe: RAL 7035 Lichtgrau, RAL 5003 Saphirblau. Sonderlackierung gegen Aufpreis

Diese Angaben gelten als Richtlinie und können jederzeit geändert werden.

BLECHPARTNER
www.blechpartner.de

SCHRÖDER GROUP

AK – die klassische Werkstattmaschine

Die manuelle Schwenkbiegemaschine Modell AK ist die klassische Werkstattmaschine für den täglichen Einsatz in kleinen und mittleren Betrieben – einfach unverwüstlich und bedienungsfreundlich.

NEU
Manueller Hinteranschlag von vorne verstellbar

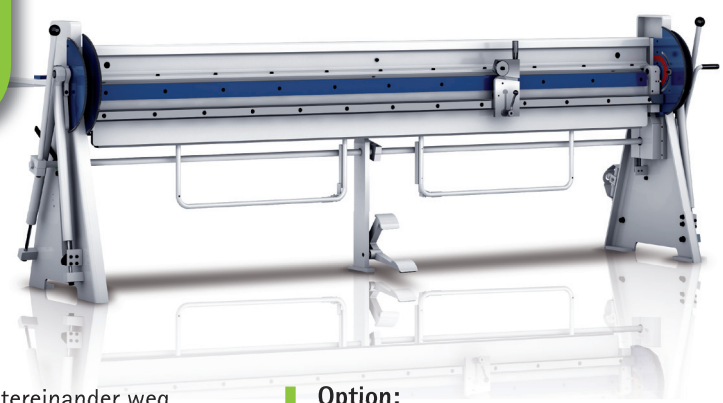

Wer viele unterschiedliche Profile hintereinander weg biegen will, muss bei vielen Abkantbänken jedes Mal hinter die Maschine treten, um den Anschlag zu verstellen. Der manuelle Hinteranschlag incl. Auflagetisch lässt sich jetzt optional auch von vorne verstellen.
Die gewählte Einstellung des Anschlags kann über eine Digitalanzeige zuverlässig kontrolliert werden.

Option:
Manueller Hinteranaschlag 10 – 750 mm, von vorne verstellbar mit Digitalanzeige incl. Auflagetisch.

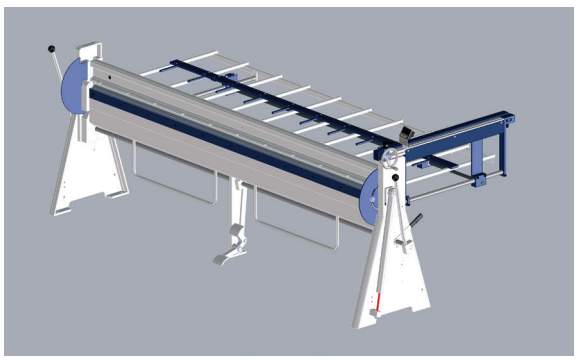

Manueller Hinteranaschlag 10 - 750 mm, von vorne verstellbar mit Digitalanzeige incl. Auflagetisch.

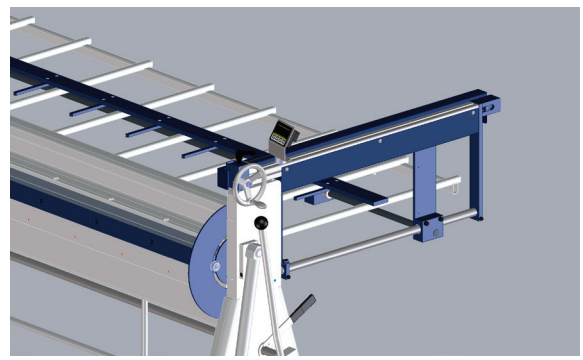

Mit der neuen Option erspart sich der Bediener den Gang um die Maschine, weil er direkt von vorne das Anschlagmaß exakt einstellen kann.

Schröder Group

Die Schröder Group besteht aus der Hans Schröder Maschinenbau GmbH mit Sitz in Wessobrunn und der SCHRÖDER-FASTI Technologie GmbH mit Sitz in Wermelskirchen.

1949 gegründet, vereinigt die Hans Schröder Maschinenbau GmbH Tradition und Moderne im Maschinenbau: Als qualitäts- und kundenorientiertes Familienunternehmen erfolgreich geführt, hat sich Hans Schröder Maschinenbau auf die Entwicklung moderner Maschinenkonzepte für das Biegen und Schneiden von Blechen spezialisiert.

Durch die 2006 erfolgte Integration der Fasti-Werke und mit weltweiter Präsenz ist die Schröder Group heute einer der führenden Anbieter für Maschinen zum Schwenkbiegen, Schneiden, Sicken, Bördeln und Rundbiegen von Blechen aller Art. Die Vielfalt der Präzisionsmaschinen reicht von bewährten Lösungen für das Handwerk bis hin zu innovativen Hochleistungsmaschinen für die automatische industrielle Fertigung. Insgesamt beschäftigt die Schröder Group heute mehr als 270 Mitarbeiter an verschiedenen Standorten im In- und Ausland.

BLECHPARTNER
www.blechpartner.de
MaSuB GmbH
Tel: 02245 2703
info@blechpartner.de